wagraf®

OD 1957 ROKU

KATALOG PRODUKTÓW 2015

wagraf®

OD 1957 ROKU

ZAWSZE NA CZASIE

wagraf®

Automaty samotuszujące 2
POLAN
Fi 30, 40 i datownik Fi D40
WAGRAF
PIAST e-3

Tuszownice wymienne 7

Datowniki automatyczne plastikowe szkieletowe 8

Automaty samotuszujące plastikowe szkieletowe 9

Automaty samotuszujące metalowe 10
HUZAR

Pudełka metalowe 12

Pudełka plastikowe 13

Datowniki automatyczne plastikowe 14
DATUŚ
POLAN

Datowniki automatyczne metalowe 15
WAGRAF
HUZAR

Pieczątka w 5 minut – stempel preink 16
automaty samotuszujące
pudełka plastikowe

Tusze i cartridge do stempli preink 18

Maszyny do naświetlania 19

Uchwyty plastikowe do stempli 21

Poduszki 22

stemple i pieczątki

wagraf®

Automaty samotuszujące

POLAN

POLAN 1s	Compact	28x10mm
POLAN 2		39x15mm
POLAN 2s	Compact	39x15mm
POLAN 3		48x19mm
POLAN 3s	Compact	48x19mm
POLAN 4		59x25mm
POLAN 4s	Compact	59x25mm

POLAN 1s

28x10mm

POLAN 2

POLAN 2s

39x15mm

POLAN 3

POLAN 3s

48x19mm

POLAN 4

POLAN 4s

59x25mm

mała pieczątka

POLAN

POLAN 5	70x26mm
POLAN 55	42x34mm
POLAN 6	69x29mm
POLAN 7	60x40mm
POLAN 8	75x40mm

POLAN 5

70x26mm

POLAN 55

42x34mm

POLAN 6

69x29mm

POLAN 7

60x40mm

POLAN 8

75x40mm

duża pieczątka

wagraf®

Automaty stemplarskie okrągłe *fi* 30, *fi* 40

Fi 30 → Ø 30mm

NOWOŚĆ

Fi 40 → Ø 40mm

stempluj na okrągło

Datownik automatyczny plastikowy okrągły *fi* D40

NOWOŚĆ

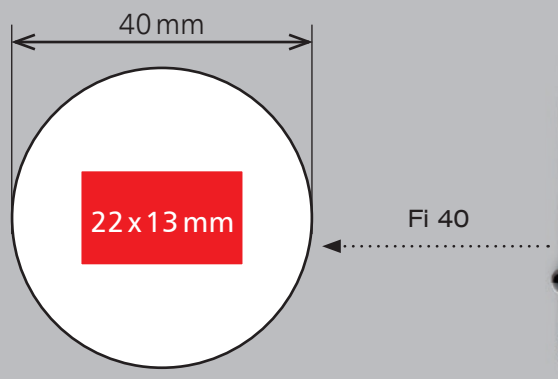

datuj na okrągło

wagraf®

Automaty samotuszujące

WAGRAF

WAGRAF 1s	Compact	28x10mm
WAGRAF 2		38x14mm
WAGRAF 2s	Compact	38x14mm
WAGRAF 3		47x18mm
WAGRAF 3s	Compact	47x18mm
WAGRAF 4		58x22mm
WAGRAF 4s	Compact	58x22mm

WAGRAF 1s

28x10mm

WAGRAF 2

WAGRAF 2s

38x14mm

WAGRAF 3

WAGRAF 3s

47x18mm

WAGRAF 4

WAGRAF 4s

58x22mm

PIAST e-3

PIAST e-3		50x25mm
PIAST e-3s	Compact	50x25mm

PIAST e-3

PIAST e-3s

50x25mm

mała pieczątka

Tuszownice wymienne

TUSZOWNICE NASĄCZONE

tuszem w kolorach: czarny, czerwony, niebieski, zielony, fioletowy

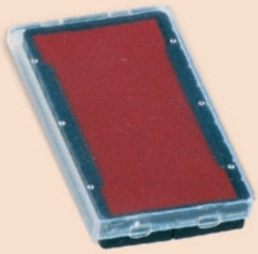

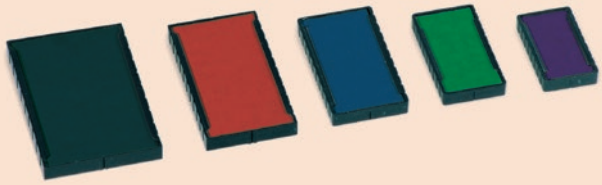

Istnieje możliwość zastosowania innego koloru tuszu do odbijania tekstu z płytki i innego do daty w datownikach POLAN D55, POLAN D7, WAGRAF D230 i D240

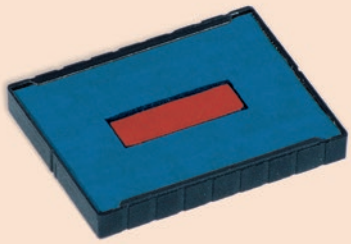

Do automatów Fi 30 i Fi 40 dostępne są tuszownice nasączone i nienasączone.

1	WAGRAF 1	28x10mm	■ ■ ■ ■ ■
2	POLAN 1 DATUŚ	30x12mm	■ ■ ■ ■ ■
3	WAGRAF 2 POLAN 2	38x14mm	■ ■ ■ ■ ■
4	WAGRAF 3 POLAN 3	47x18mm	■ ■ ■ ■ ■
5	PIAST e-3	50x25mm	■ ■ ■ ■ ■
6	WAGRAF 4 POLAN 4	58x22mm	■ ■ ■ ■ ■
7	POLAN 5	70x26mm	■ ■ ■ ■ ■
8	POLAN 55 POLAN D55	42x34mm	■ ■ ■ ■ ■
9	POLAN 6	69x29mm	■ ■ ■ ■ ■
10	POLAN 7 POLAN D7	60x40mm	■ ■ ■ ■ ■
11	POLAN 8	75x40mm	■ ■ ■ ■ ■
12	Fi 30	Ø 30mm	■ ■ ■ ■ ■
13	Fi 40	Ø 40mm	■ ■ ■ ■ ■
14	WAGRAF D230 WAGRAF 230	43x35mm	■ ■ ■ ■ ■
15	WAGRAF D240 WAGRAF 240	60x40mm	■ ■ ■ ■ ■
16	HUZAR 20	39x14mm	■ ■ ■ ■ ■
17	HUZAR 30 HUZAR D 30	42x30mm	■ ■ ■ ■ ■
18	HUZAR 40	55x23mm	■ ■ ■ ■ ■
19	HUZAR 50	58x30mm	■ ■ ■ ■ ■
20	HUZAR 60	70x24mm	■ ■ ■ ■ ■
21	HUZAR 80 HUZAR D80	70x48mm	■ ■ ■ ■ ■
22	WAGRAF 100	25x42mm	■ ■ ■ ■ ■
23	WAGRAF 140	40x60mm	■ ■ ■ ■ ■

TUSZOWNICE NIENASĄCZONE

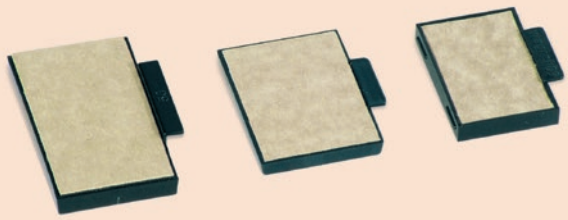

paleta barw

wagraf®

Datowniki automatyczne plastikowe szkieletowe

NOWOŚĆ

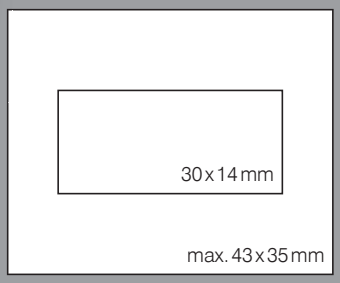

WAGRAF D 230

W datownikach automatycznych plastikowych szkieletowych D230 i D240 elementy plastikowe występują w 9 różnych kolorach

Datowniki automatyczne plastikowe szkieltowe pozwalają na zamieszczenie w odbiciu pieczątki
- daty
- oraz tekstu dowolnej treści.

Istnieje możliwość zastosowania innego koloru tuszu do odbijania tekstu z płytki i innego do daty.

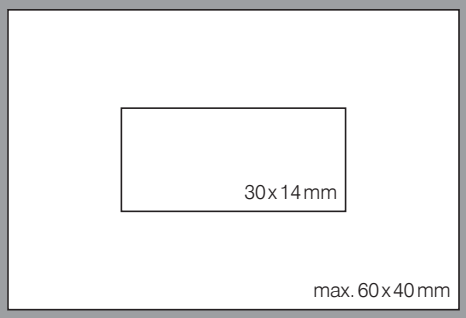

WAGRAF D 240

lekkie datowanie

Automaty samotuszujące plastikowe szkieletowe

NOWOŚĆ

WAGRAF 230

max. 43 x 35 mm

W automatach samotuszującyh plastikowych szkieletowych D230 i D240 elementy plastikowe występują w 9 różnych kolorach

max. 60 x 40 mm

WAGRAF 240

lekkie stemplowanie

wagraf®

Automaty samotuszujące metalowe

huzar®

huzar®

42x30mm

HUZAR 30

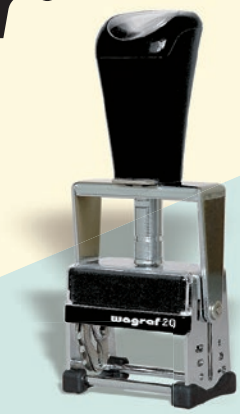

huzar®

39x14mm

HUZAR 20

huzar®

55x23mm

HUZAR 40

huzar®

58x30mm

HUZAR 50

Huzar® to najnowszy model stempla ręcznego, zgłoszony do ochrony w Urzędzie Patentowym Rzeczpospolitej Polskiej Nr P-368177 i chroniony w krajach Unii Europejskiej i USA z ważnością od dnia 24.05.2004.

HUZAR 60

huzar®

70x24mm

HUZAR 65

huzar®

60x38mm

HUZAR 80

huzar®

70x48mm

HUZAR 20	metalowy	39x14mm
HUZAR 30	metalowy	42x30mm
HUZAR 40	metalowy	55x23mm
HUZAR 50	metalowy	58x30mm
HUZAR 60	metalowy	70x24mm
HUZAR 65	metalowy	60x38mm
HUZAR 80	metalowy	70x48mm

solidne stemplowanie

wagraf®

Pudełka metalowe

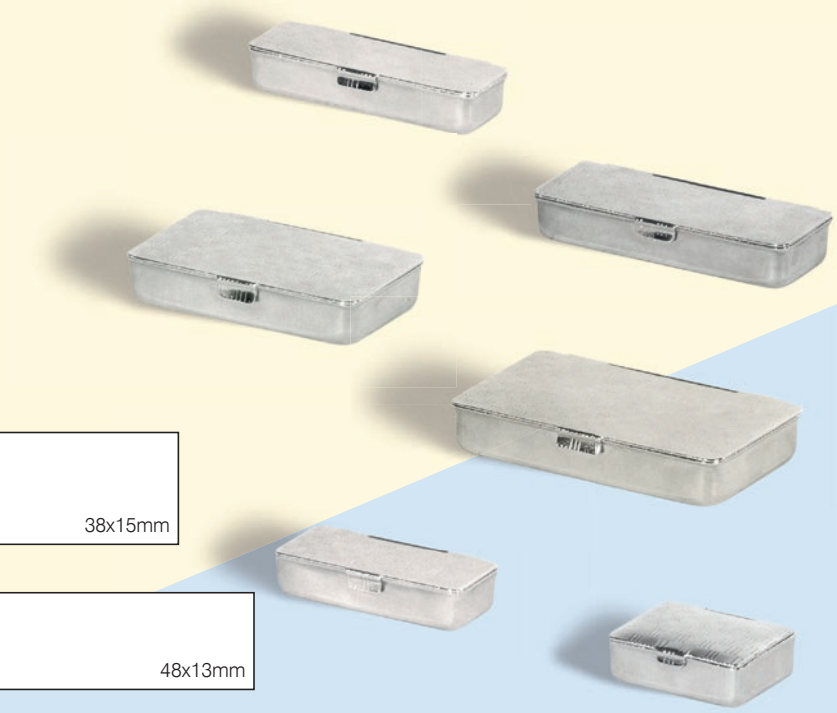

pudełko	nr 1	38x15mm
pudełko	nr 1,5	48x13mm
pudełko	nr 1 3/4	38x20mm
pudełko	nr 2 I	48x17mm
pudełko	nr 2 II	46x18mm
pudełko	nr 2,5	48x20mm
pudełko	nr 2 3/4 I	48x23mm
pudełko	nr 2 3/4 II	50x28mm
pudełko	nr 3	58x19mm
pudełko	nr 3,5	58x23mm
pudełko	nr 4	58x26mm
pudełko	nr 4,5	60x34mm
pudełko	nr 5	50x50mm
pudełko	nr 0	26x23mm
pudełko	nr 01	31x31mm

38x15mm

48x13mm

38x20mm

48x17mm

46x18mm

48x20mm

48x23mm

50x28mm

58x19mm

58x23mm

58x26mm

60x34mm

50x50mm

26x23mm

31x31mm

pieczątki do kieszonki

METAL BOX	nr 1	38x14mm
METAL BOX	nr 2	38x18mm
METAL BOX	nr 3	47x14mm
METAL BOX	nr 4	47x18mm
METAL BOX	nr 5	47x22mm
METAL BOX	nr 6	55x18mm
METAL BOX	nr 7	55x22mm

38x14mm

38x18mm

47x14mm

47x18mm

47x22mm

55x18mm

55x22mm

Pudełka plastikowe

PUDEŁKO nr 21 → 40x15mm

PUDEŁKO nr 22 → 50x20mm

PUDEŁKO nr 23 → 56x20mm

Pudełko	nr 21	40x15mm
Pudełko	nr 22	50x20mm
Pudełko	nr 23	56x20mm
Pudełko	nr 27	40x15mm
Pudełko	nr 28	50x20mm
Pudełko	nr 29	58x22mm

PUDEŁKO nr 27 → 40x15mm

PUDEŁKO nr 28 → 50x20mm

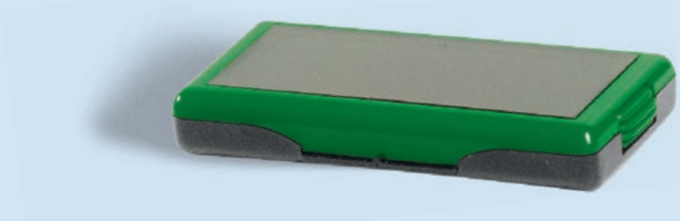

PUDEŁKO nr 29 → 58x22mm

wagraf®

Datowniki automatyczne plastikowe

DATUŚ	bez płytki	
POLAN D 55		42x34mm
POLAN D 7		60x40mm

Datowniki automatyczne plastikowe pozwalają na zamieszczenie w odbiciu pieczątki
- daty
- oraz tekstu dowolnej treści.

Istnieje możliwość zastosowania innego koloru tuszu do odbijania tekstu z płytki i innego do daty.

DATUŚ
bez płytki

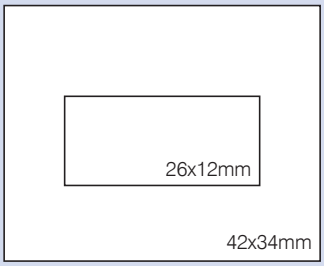

POLAN D 55

Datowniki automatyczne plastikowe szare i czarne – miesiące pisane słownie

2011 MAR. 14

Datowniki automatyczne plastikowe czerwone i granatowe – miesiące pisane cyframi

2011 -03- 14

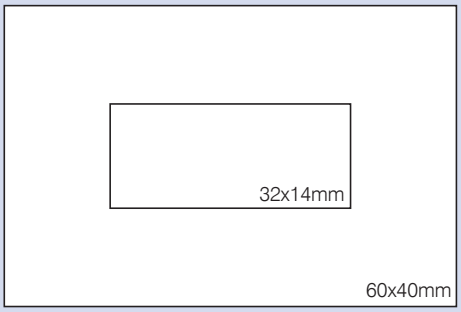

POLAN D 7

data + ...

Datowniki automatyczne metalowe

WAGRAF 110
bez płytki

WAGRAF 100		42x25mm
WAGRAF 110	bez płytki	
HUZAR 140		60x40mm
HUZAR D 30		42x30mm
HUZAR D 80		70x48mm

WAGRAF 100

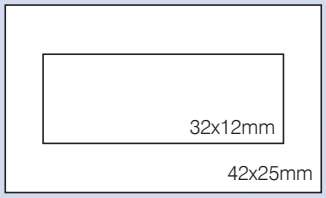

HUZAR 140

huzar®

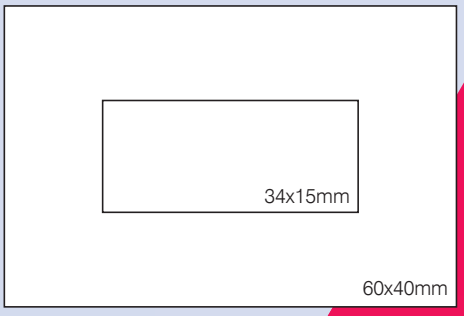

HUZAR D 30

huzar®

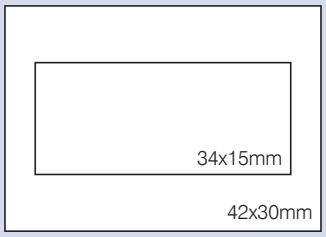

Datowniki automatyczne metalowe pozwalają na zamieszczenie w odbiciu pieczątki

- daty
- oraz tekstu dowolnej treści.

HUZAR D 80

huzar®

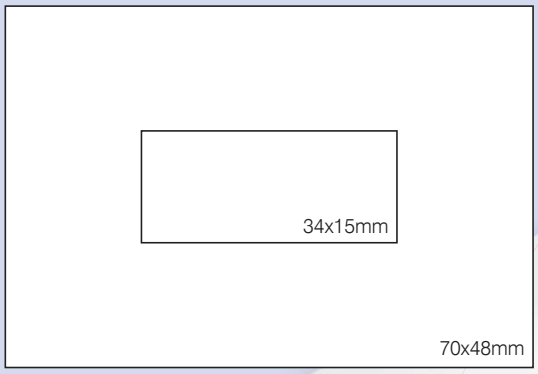

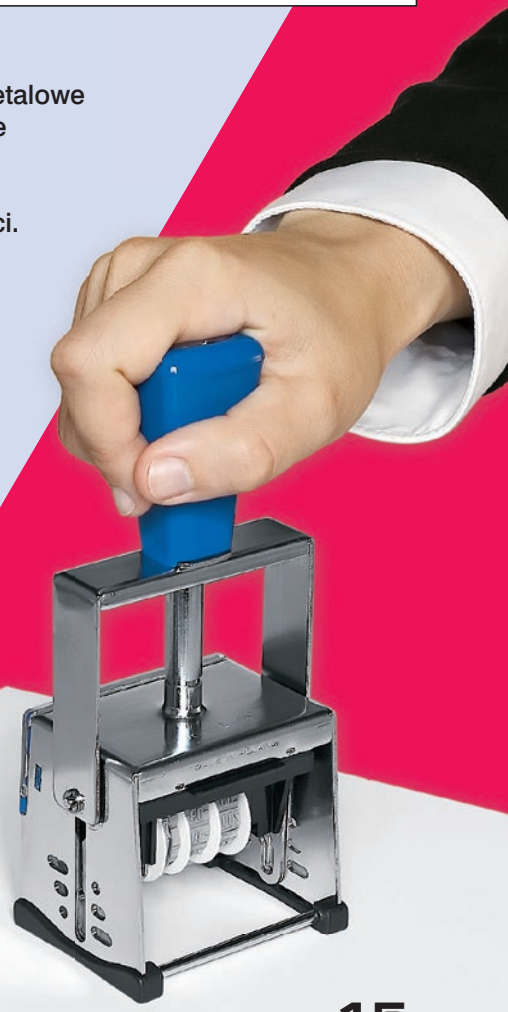

+ tekst

wagraf®

Pieczątka w 5 minut

automaty samotuszujące

Do automatów a2, a3 i a4 dostępne są odpowiednie materiały do naświetlania.

WAGRAF a2 → 40x15mm

WAGRAF a3 → 49x19mm

WAGRAF a4 → 60x23mm

WAGRAF a2	preink	40x15mm
WAGRAF a3	preink	49x19mm
WAGRAF a4	preink	60x23mm

Stempel preink

pudełka plastikowe

PUDEŁKO nr 30	preink	40x15mm
PUDEŁKO nr 31	preink	49x19mm
PUDEŁKO nr 32	preink	60x23mm

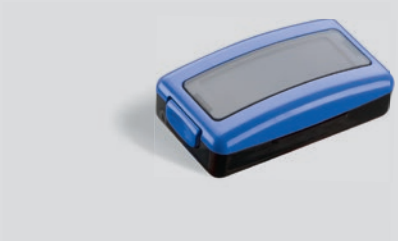

PUDEŁKO nr 30 → 40x15mm

PUDEŁKO nr 31 → 49x19mm

PUDEŁKO nr 32 → 60x23mm

Do pudełek nr 30, 31 i 32 dostępne są odpowiednie materiały do naświetlania.

...stempel jak na dłoni

wagraf®

Tusze i cartridge

TUSZ do stempli **preink** w butelkach 30ml

Cartridge kolorowe do stempli **preink**

WAGRAF a2 PUDEŁKO nr 30	preink	40x15mm
WAGRAF a3 PUDEŁKO nr 31	preink	49x19mm
WAGRAF a4 PUDEŁKO nr 32	preink	60x23mm

kolorowe odbicie

Maszyny do naświetlania

MQ B1308 1 lampa

MQ B1409

MQ B1511

szybkie naświetlanie

wagraf®

Uchwyty plastikowe do stempli

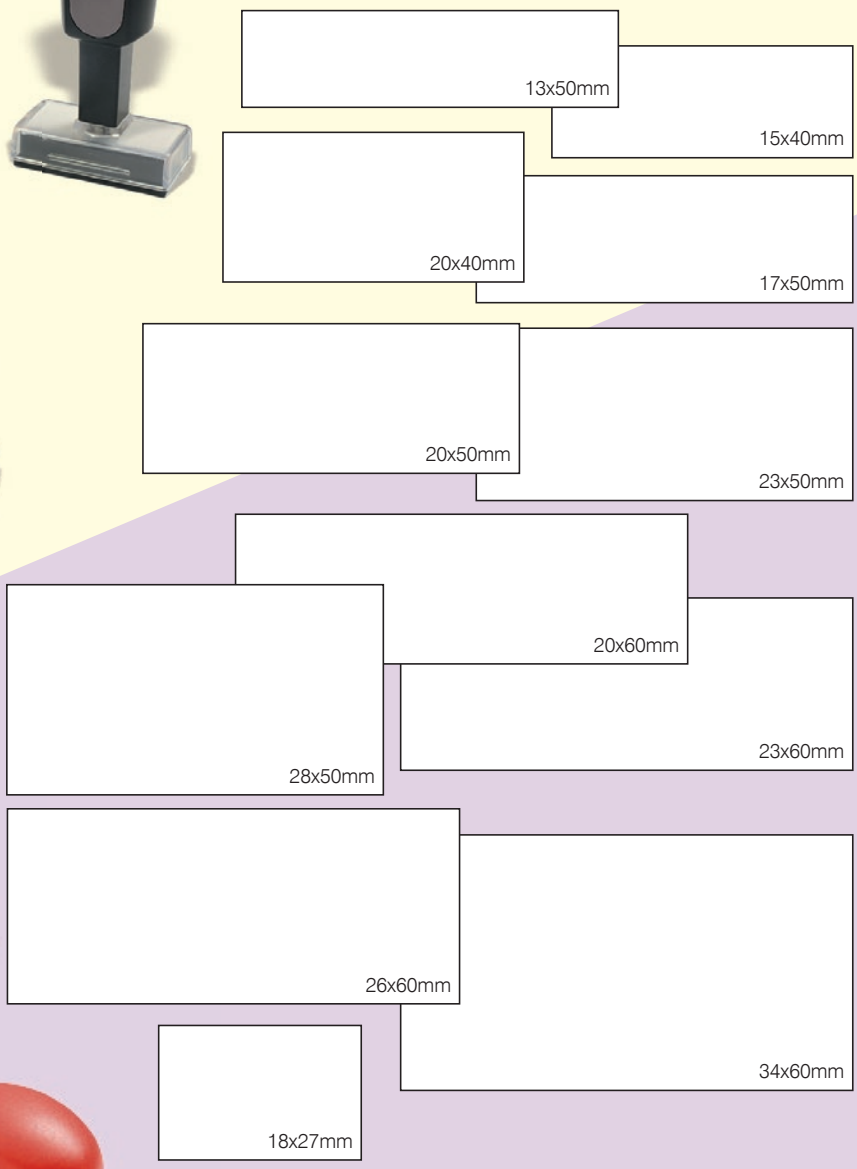

Uchwyt	nr 1	15x40mm
Uchwyt	nr 1,5	13x50mm
Uchwyt	nr 1 3/4	20x40mm
Uchwyt	nr 2	17x50mm
Uchwyt	nr 2,5	20x50mm
Uchwyt	nr 2 3/4	23x50mm
Uchwyt	nr 2 3/4 II	28x50mm
Uchwyt	nr 3	20x60mm
Uchwyt	nr 3,5	23x60mm
Uchwyt	nr 4	26x60mm
Uchwyt	nr 4,5	34x60mm
Uchwyt	nr 0	18x27mm
Uchwyt	nr 740	7x40mm
Uchwyt	nr 745	7x45mm
Uchwyt	nr 750	7x50mm
Uchwyt	nr 755	7x55mm
Uchwyt	okrągły	ø 22
Uchwyt	okrągły	ø 27
Uchwyt	okrągły	ø 32
Uchwyt	okrągły	ø 37
Uchwyt	okrągły	ø 42
Uchwyt	nr 1040	10x40mm
Uchwyt	nr 1045	10x45mm
Uchwyt	nr 1055	10x55mm
Uchwyt	nr 1070	10x70mm

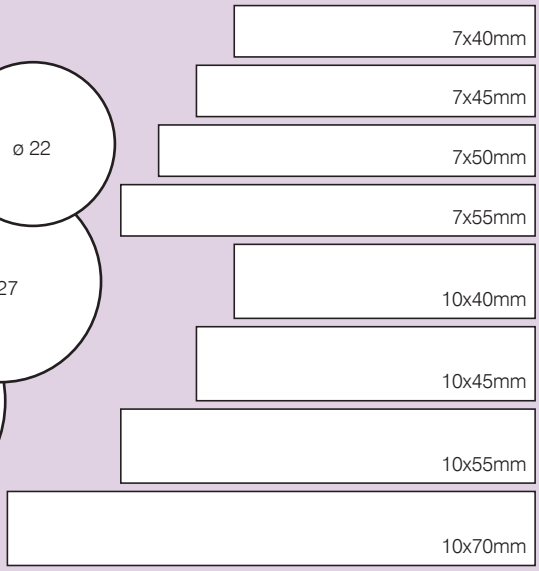

łatwe stemplowanie

Uchwyt	nr 4075	40x75mm
Uchwyt	nr 4565	45x65mm
Uchwyt	nr 5555	55x55mm
Uchwyt	nr 5565	55x65mm
Uchwyt	nr 5575	55x75mm
Uchwyt	nr 6565	65x65mm

Uchwyt	nr 7090	70x90mm
Uchwyt	nr 80100	80x100mm
Uchwyt	nr 90110	90x110mm

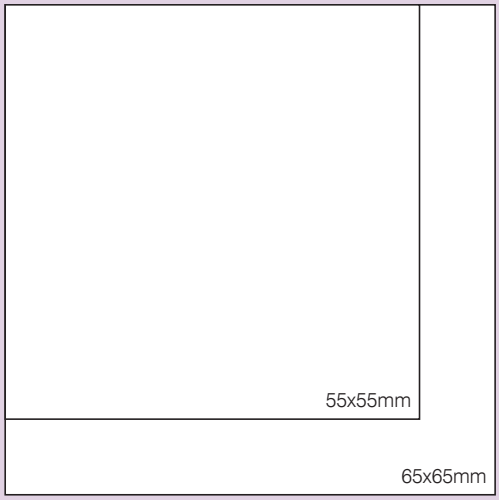

wagraf®

Poduszki

PM
poduszka mała (plastikowa) – 50 x 85 mm

Poduszki plastikowe
PD, PS, PM
są nasączone tuszem.

Kolor pokrywki określa
kolor tuszu (czarny, niebieski,
czerwony, fioletowy, zielony).

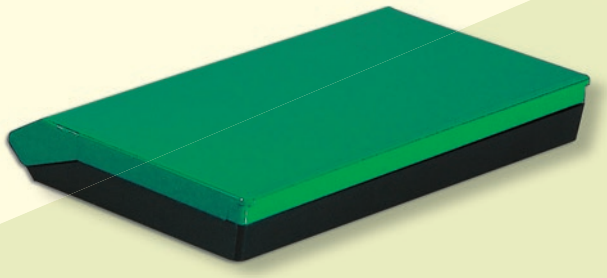

PS
poduszka średnia (plastikowa) – 70 x 110 mm

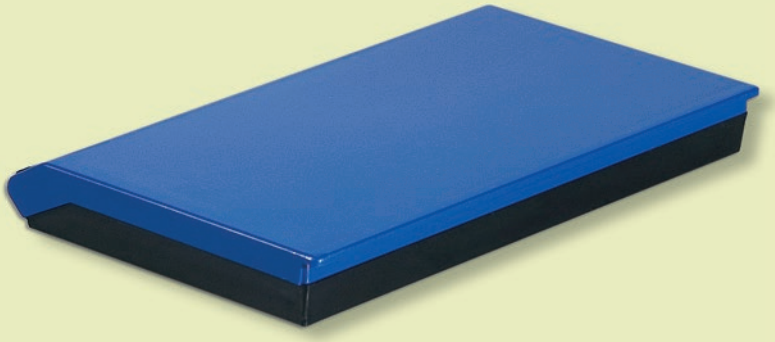

PD
poduszka duża (plastikowa) – 85 x 155 mm

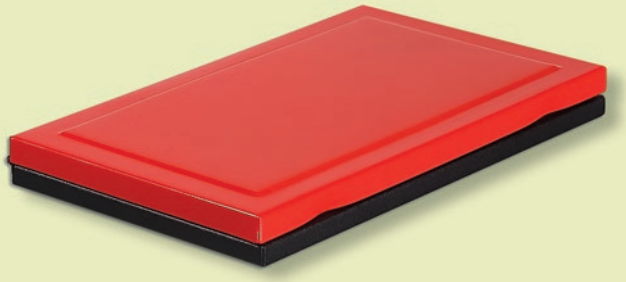

PMD
poduszka metalowa duża – 190 x 110 mm

Poduszka metalowa
PMD
– to poduszka sucha
do samodzielnego
napełniania tuszem.

łatwe stemplowanie

wagraf®

www.wagrafteam.pl

Zakład Mechaniczny

wagraf®

04-608 Warszawa – Anin, ul. Stradomska 56A
tel./fax 22 812 12 34, 22 815 62 83, 22 815 33 01, 22 815 63 05
www.wagraf.pl